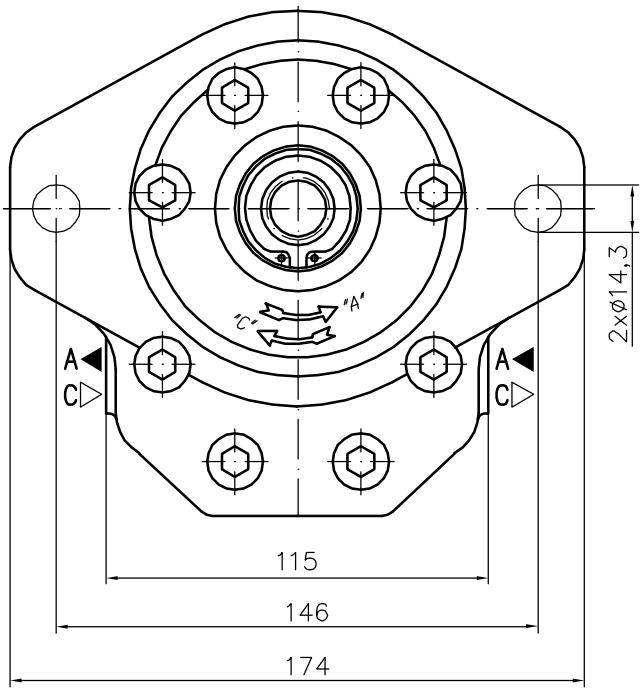

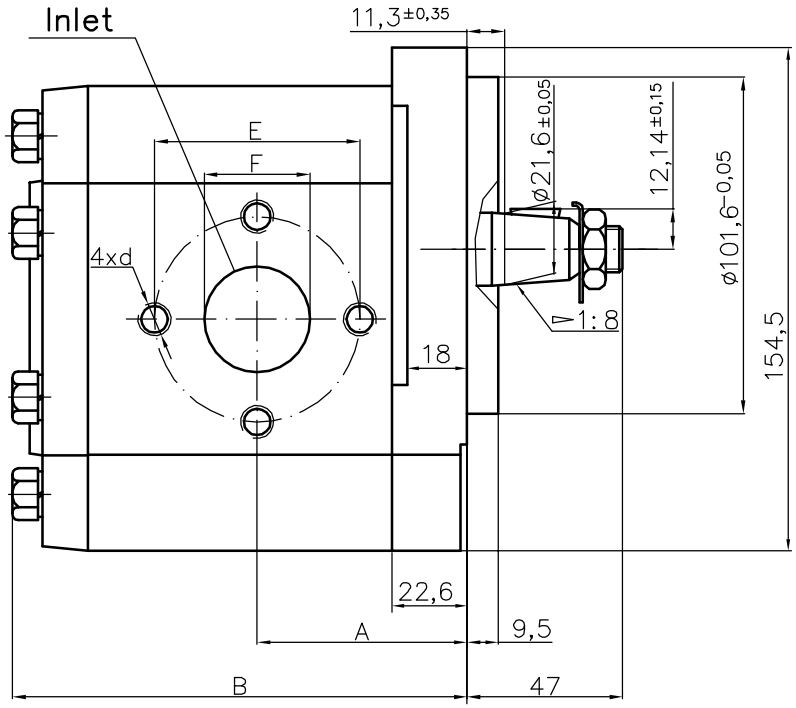

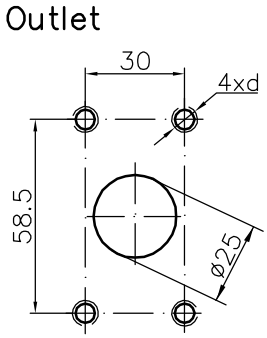

Type	Displacement	Flow		Pressure	max Speed	Dimension									
		at 1500 rpm	at max rpm	P_{nom}	n	A	B	Inlet				Outlet			
	cm^3/rev	l/min	l/min	bar	rpm	mm	mm	E	d	F1		F2	d	H2	L2
30A(C)20X356H	20	28,2	56,4	250	3000	56,1	116,7								
30A(C)22,2X356H	22,5	31,7	63,5	250	3000	57,6	119,7								
30A(C)25X356H	25	35,3	70,5	250	3000	58,3	121,1								
30A(C)28X356H	28	39,5	79,0	250	3000	60,2	124,7								
30A(C)32X356	32	45,1	75,2	250	2500	62,0	128,3								
30A(C)32X356H	32	45,1	90,2	250	3000	66,5	137,3								
30A(C)36X356	36	50,8	84,6	250	2500	63,5	131,4								
30A(C)36X356H	36	51,3	95,8	250	2800	68,0	140,5								
30A(C)42X356	42	59,9	91,8	230	2300	66,3	137,0								
30A(C)42X356H	42	59,9	99,8	230	2500	70,8	146,1								
30A(C)46X356H	46	65,6	100,5	230	2300	72,7	149,8								
30A(C)50X356H	50	71,3	99,8	200	2100	74,5	153,4								
30A(C)55X356H	55	78,4	91,4	200	1750	76,7	157,9								
30A(C)60X356H	60	85,5	99,8	180	1750	78,7	162,4								